*Solutions for today, Innovations for tomorrow.*

充填機接続式ダブルクリッパー

# SK4-120

LORENZO BARROSO

HITEC

www.hitec-jp.com

## 充填機接続式ダブルクリッパー（スペイン製）

# SK4-120

LORENZO BARROSO

- ソーセージをクリップする充填機接続の半自動ダブルクリッパー。
- 口径40mmから120mmまでのあらゆるケーシングのソーセージに対応します。それ以上の口径についてはお問い合わせください。
- 様々な製品に合わせてパラメータを調整できます。

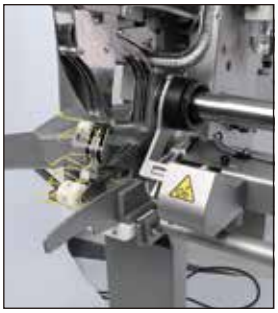

機械を半自動運転。

セレクター構造
アクセサリ：リールクリップ
アクセサリ：自動ループディバイス

ソーセージの中心と
クリップの芯合わせが簡単。

### 概 要

- ■丈夫なステンレス製。
- ■PLC内臓。
- ■最小限のメンテナンス。

【接続例】
充填機接続式ダブルクリッパー＋真空定量充填機スタッフウェル51

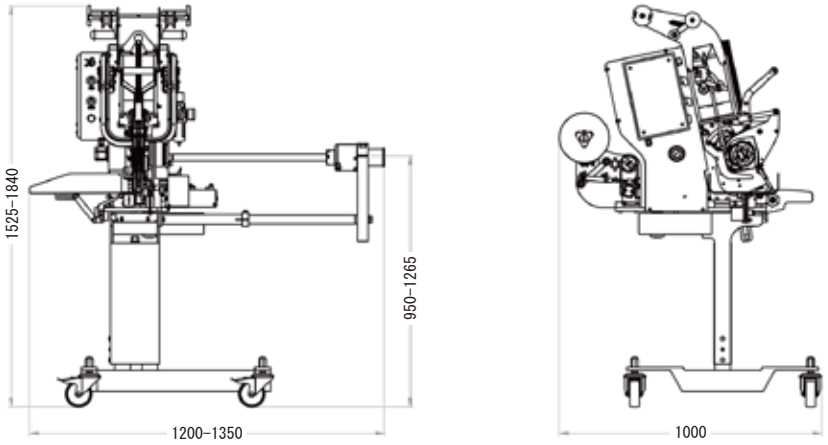


| 仕　様 | |
|---|---|
| ケーシングの種類 | 天然腸・人工ケーシング |
| 重量 | 85 Kg |
| エアー要求圧力 | 6 bar |
| エアー消費量 | 7.8 L / サイクル |
| 電力消費量 | 140 W |
| 電力 | 100V - 200V 単相 |
| 使用クリップの種類 | |
| 棒状クリップ | H-3200（H-3214, H-3216, H-3218） |
| リール状クリップ | C25 |
| オプション | 紐取付装置 |

※ロレンソ社の基準に従い、ディバイスと構成部品はロレンソ社独自の特許によって保護されています。
※ロレンソ社は、機械を改良するため事前の通知なしに改造を行う権利を有します。


ハイテック株式会社
HITEC CO.,LTD.
〒226-0026 神奈川県横浜市緑区長津田町2565-8
TEL 045-983-5000　FAX 045-983-0020
E-mail：eigyo@hitec-jp.com
URL：www.hitec-jp.com


20240724 Ver.2